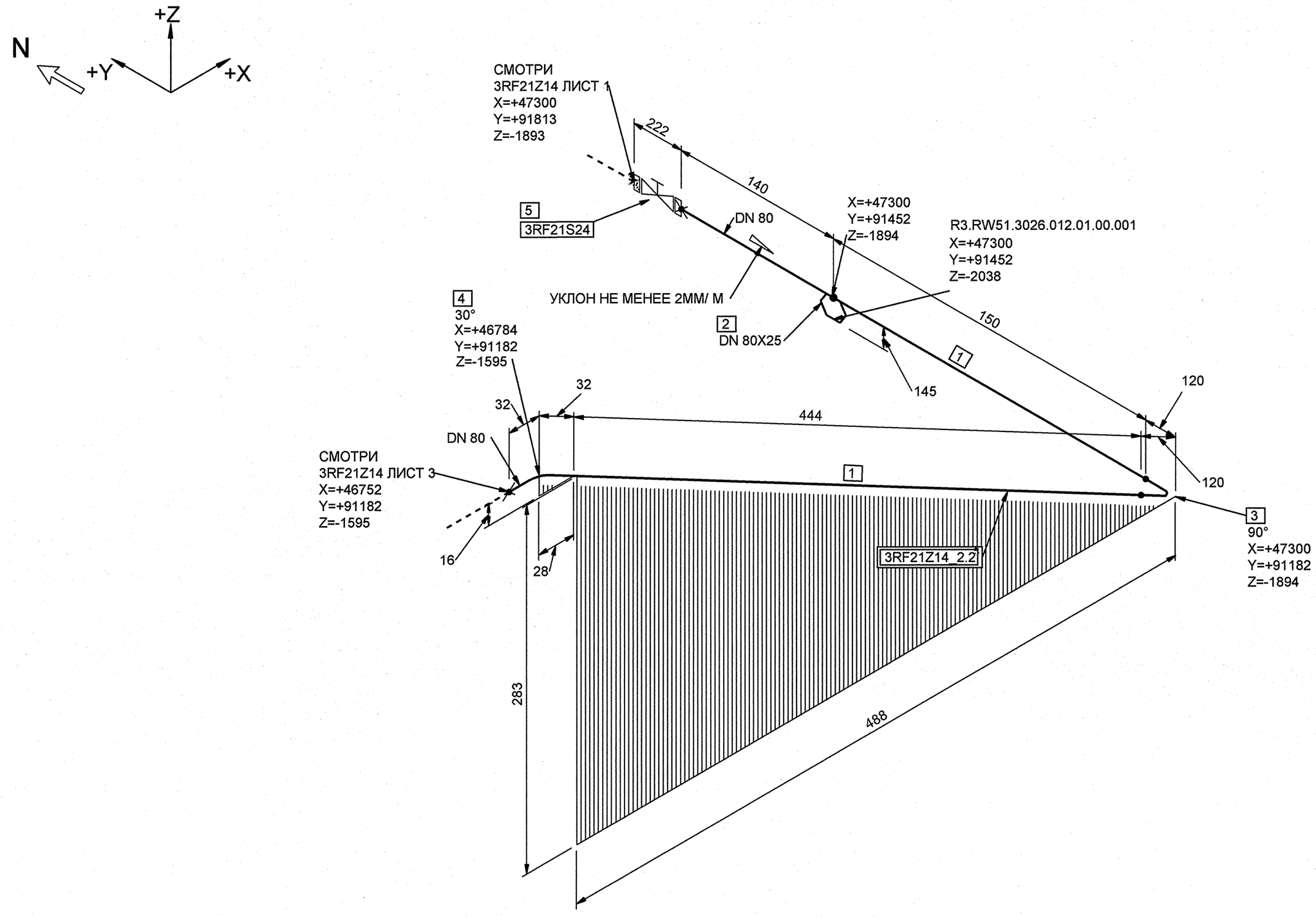

СПЕЦИФИКАЦИЯ ДЕТАЛЕЙ И ОПОР

ПОЗ.	НАИМЕНОВАНИЕ	КОЛ.	МАТЕРИАЛ	МАССА ЕД-ЦЫ, кг
1	ОСТ 34-42-658-84 ТРУБА 89х3.5	0.733 М	20ТУ 14-3-190-2004	7.38
2	011 ОСТ 34-42-670-84 ОТВЕТВЛЕНИЕ 32х2-89	1	20ТУ 14-3-190-2004	0.15
3	ОСТ 34 10.699-97 ОТВОД 90° 89х3.5	1	20ТУ 14-3-190-2004	1.40
4	ОСТ 34 10.699-97 ОТВОД 30° 89х3.5	1	20ТУ 14-3-190-2004	0.50
5	3КЛ2-80-16 (30с41нж) ТУ 3741-001-07533604-2008 ЗАДВИЖКА ЗАПОРНАЯ С МАХОВИКОМ С ОТВЕТНЫМИ ФЛАНЦАМИ И КРЕПЕЖОМ DN 80 PN 1,6 МПа Тр 425°С УГЛЕРОДИСТАЯ СТАЛЬ	1	СБОРНЫЙ	47.00

БЛОКИ:

3RF21Z14_2.2*

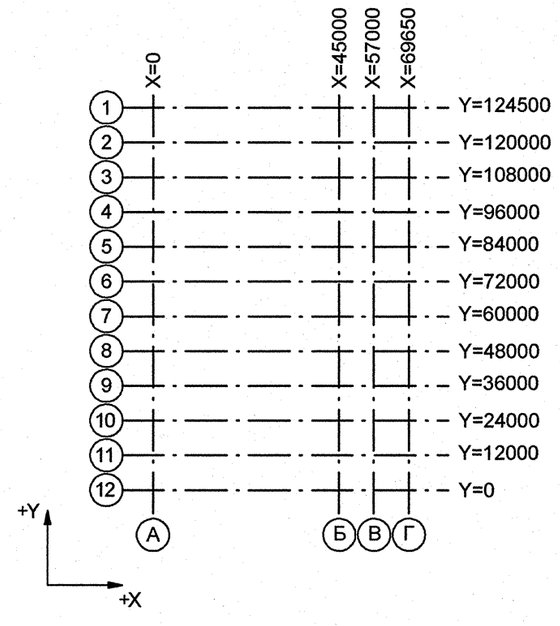

Номер трубопровода - II
Подведомственность - ПБ 03-585-03
Категория трубопровода по ПБ 03-585-03 - V В
Класс безопасности по НП-001-97 - 4
Категория сейсмостойкости по НП-031-01 - III
Рабочие параметры: Рр= 0.20 МПа, tр=55°С
Параметры гидроиспытания: Рг=0.26 МПа, tг 5-40°С
Среда- Конденсат

* Смотри таблицу корректировки блоков, чертеже R3.00175.1.0.12 л.183

3TG11Z01_01	—	3	DN 100	Z+ 2700 X+ 175 Y- 2775	3TG11W01/N1				S8 3TG11Y01/PT-997				3TG11J01/ТГ-235
Код блока	Трубопроводы проектируемые	Позиция детали	Условный проход	Координаты элементов в здании	Код оборудования/ Номер патрубка	Шов заводской	Шов монтажный	Резьбовое соединение	Позиция опоры Код опоры / код проходки	Направление среды	Переход	Штуцер	Код герметичной проходки/ код проходки

Изм.	Кол.уч.	Лист	№ док.	Подпись	Дата
2	-	Зам.	649-12	-	-
Инженер		Смирнов			26.11
Пров.инж.1 кат.		Котина			27.11
Нач.гр.		Морозова			28.11
Н.контр		Краснояров			30.11

АРХИВНЫЙ ЭКЗЕМПЛЯР

Инв. № подл. R3.00175.1.0.12
Лист 18

R3.RW51.3011.012.01.00.006

Ростовская АЭС Блок 3

Главный корпус
Машинное отделение (ДО, ЭЭТУ)
Трубопроводы связи конденсата ТПН с турбиной

Стадия	Лист	Листов
р	2	3

Изометрический чертеж
3RF21Z14

ОАО "НИАЭП" 2012

Формат А2

Дополнительные подписи

Взам. инв. N

Подп. и дата

Инв. N подл. R3.00175.1.0.12